SCHOMBURG GmbH & Co. KG
Aquafinstrasse 2 - 8
D-32760 Detmold (Allemagne)
Tél +49-5231-953-00
Fax +49-5231-953-108
email export@schomburg.de
www.schomburg.com

SCHOMBURG

Technische Darstellung 3.70.3

Bride de scellement pour pièce à insérer dans les piscines

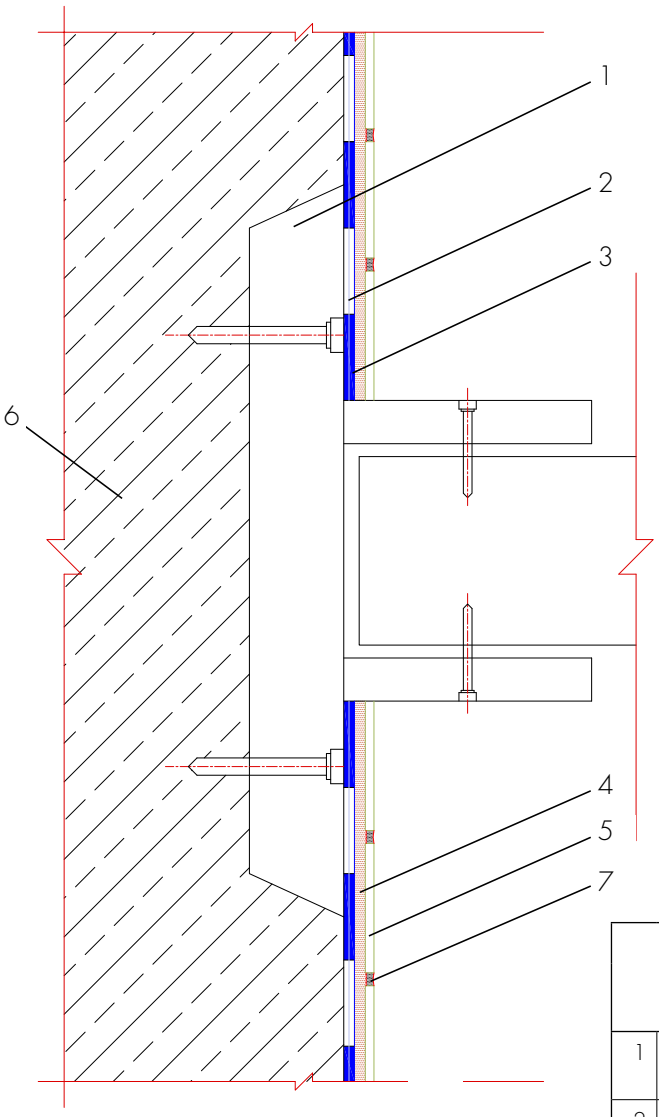

		Eau	
		selon la norme all. DIN 19 643	thermale ou saline
1	Bride en inox		Primairiser avec INDU-Primer-N
2	Platine d'étanchéité ASO-Dichtmanschette		
3	Etanchéité en liaison	AQUAFIN-RS300	ASOFLEX-AKB
4	Mortier colle	UNIFIX-S3	ASODUR-EK98
5	Carreau		
6	Bassin en béton		
7	Jointoiement	HF05-Brillantfuge	ASODUR-EK98 / ASODUR-DESIGN

Les droits de l'acquéreur concernant la qualité de nos matériaux se réfèrent à nos conditions de vente et nos conditions de livraison. Pour des sollicitations qui dépassent les applications décrites, veuillez consulter notre service technique. Ces applications exigent alors une confirmation écrite afin qu'elles soient juridiquement valables. La description du produit ne libère pas l'utilisateur de son devoir d'une mise en oeuvre d'après les règles de l'art. En cas de doute, il est nécessaire de procéder à une surface test. Dès parution d'une nouvelle version de cette fiche, celle-ci perd sa validité.